ТРАНСФОРМАТОРЫ ОМ, ОМП

ЭНЕРГОБАЗИС
электротехническая компания

ООО «ЭНЕРГОБАЗИС» Москва,ул. Лукинская, дом 11,
Тел.: +7 (495) 125 95 10,
info@energobasis.ru, www.energobasis.ru

ТРАНСФОРМАТОРЫ ТИПА ОМ, ОМП

- Диапазон мощности - 0,63-1,25кВА для ОМ и 4-10кВА для ОМП
- Номинальное напряжение первичной обмотки ВН-6; 10 кВ
- Климатическое исполнение -У1
- Регулирование напряжения осуществляется со стороны ВН для ОМП и со стороны НН для ОМ

Трансформаторы однофазные масляные типа ОМ и преобразовательные ОМП с естественным охлаждением, включаемые в сеть переменного тока частотой 50 Гц, предназначены для преобразования электроэнергии в сетях энергосистем, питания электрооборудования железных дорог и других однофазных потребителей электроэнергии.
Трансформатор соответствует требованиям СТ АО 00010033-027-2010, СТ АО 00010033-028-2010.

Трансформатор предназначен для эксплуатации в районах с умеренным климатом, при:
- Невзрывоопасной и химически активной среде,
- Высоте установки над уровнем моря - не более 1000 м,
- Температуре окружающего воздуха -45°С до +40°С для У1,
- Относительной влажности воздуха - не более 80% при +25°С.

СТРУКТУРА УСЛОВНОГО ОБОЗНАЧЕНИЯ: ОМ, ОМП-Х/6(10)-У 1

О - Однофазный трансформатор
М - Масляное охлаждение с естественной циркуляцией воздуха и масла
П - Преобразовательный
Х - Номинальная мощность, кВА
6(10) - Номинальное напряжение обмотки ВН, кВ
У1 - Климатическое исполнение и категория размещения по ГОСТ 15150

Рис.1

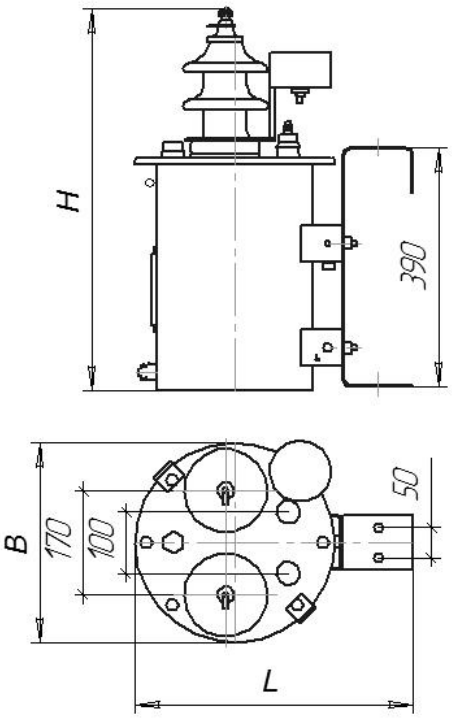

Рис.2

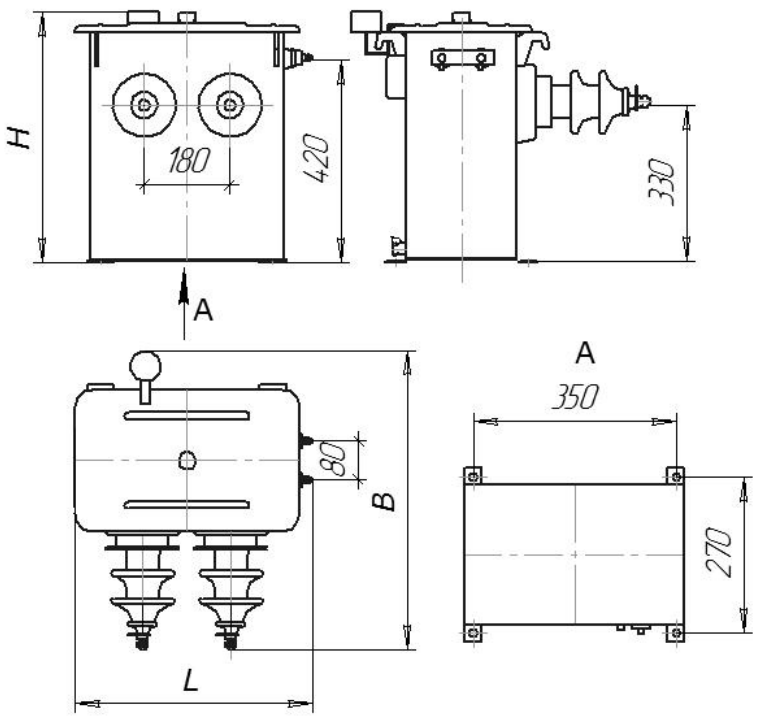

Рис.3

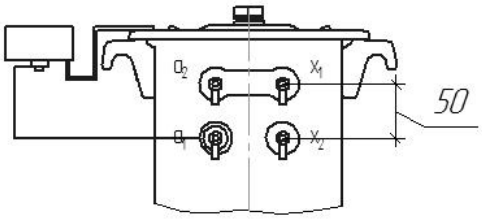

ОСНОВНЫЕ ТЕХНИЧЕСКИЕ ХАРАКТЕРИСТИКИ ТРАНСФОРМАТОРОВ

Обозначение типа	Рис.	Номинальная мощность, кВА	Номинальное напряжение, кВ		Напряжение ступеней регулирования ВН, кВ	Схема и группа соединения
			ВН	НН		
ОМ-0,63/10	1	0,630	6	0,23	6,3 - 6,0 - 5,7	1/1-0
			10		10,5 - 10,0 - 9,5	
ОМ-1,25/10		1,25	6		6,3 - 6,0 - 5,7	
			10		10,5 - 10,0 - 9,5	
ОМ-2,5/10		2,5	6		6,3 - 6,0 - 5,7	
			10		10,5 - 10,0 - 9,5	
ОМП-4/10	2	4	6	0,23	6,3 - 6,0 - 5,7 - 5,4	
				0,4		
			10	0,23	10,5 - 10,0 - 9,5 - 9,0	
				0,4		
ОМП-10/10	3	10	6	0,23	6,3 - 6,0 - 5,7 - 5,4	
				0,4		
				0,15	6,3 - 6,0 - 5,7	
			10	0,23	10,5 - 10,0 - 9,5 - 9,0	
				0,4		
				0,15	10,5 - 10,0 - 9,5	

Обозначение типа	Рис.	Ток х.х., %	Потери, Вт		Напряжение к.з.,%	Габаритные размеры, мм			Масса, кг
			ХХ	К.З.		L	B	H	
ОМ-0,63/10	1	27	16	40	6,0	470	327	630	40
ОМ-1,25/10		14	19	53	5,0	470	327	630	44
ОМ-2,5/10		15	28	87	4,5	510	440	650	61
ОМП-4/10	2	2,3	21	130	4,7	520	654	550	98
ОМП-10/10	3	3,8	51	260	3,5			580	105
					3,8				
					3,5				
					3,8				