ТРАНСФОРМАТОРЫ ТМГ

ЭНЕРГОБАЗИС
электротехническая компания

ООО «ЭНЕРГОБАЗИС» Москва,ул. Лукинская, дом 11,
Тел.: +7 (495) 125 95 10,
info@energobasis.ru, www.energobasis.ru

ТРАНСФОРМАТОРЫ РАСПРЕДЕЛИТЕЛЬНЫЕ ТРЕХФАЗНЫЕ МАСЛЯНЫЕ ТИПА ТМГ

- Диапазон мощности - 25-2500 кВА
- Номинальное напряжение первичной обмотки ВН-6; 10 кВ
- Регулирование напряжения ПБВ со стороны ВН - ±2х2,5%
- Климатическое исполнение - У1

Трансформаторы силовые трехфазные двухобмоточные с естественным охлаждением масла. Трансформаторы этого типа выполнены в герметичном исполнении с полным заполнением маслом под вакуумом. Температурные изменения объема масла компенсируются изменением объема гофрированных стенок бака за счет их пластичной деформации. Преимуществом герметичных трансформаторов является то, что масло не имеет непосредственного контакта с атмосферой, исключая попадание влаги из окружающей среды.

СТРУКТУРА УСЛОВНОГО ОБОЗНАЧЕНИЯ ТМГ-Х/10(6)-У1

ТМГ- Трансформатор трехфазный масляный герметичного исполнения с гофро стенкой
Х - Номинальная мощность, кВА
10(6) - Класс напряжения, кВ
У1 - Климатическое исполнение и категория размещения по ГОСТ 15150

Рис.1

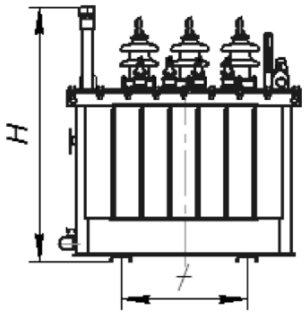

Рис.2

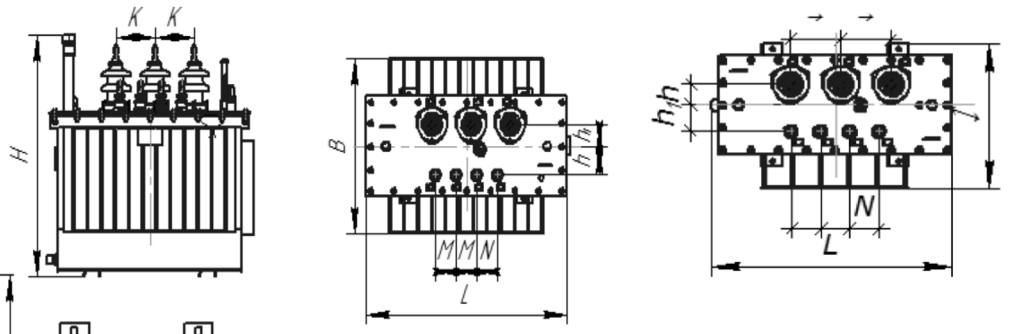

Рис.3

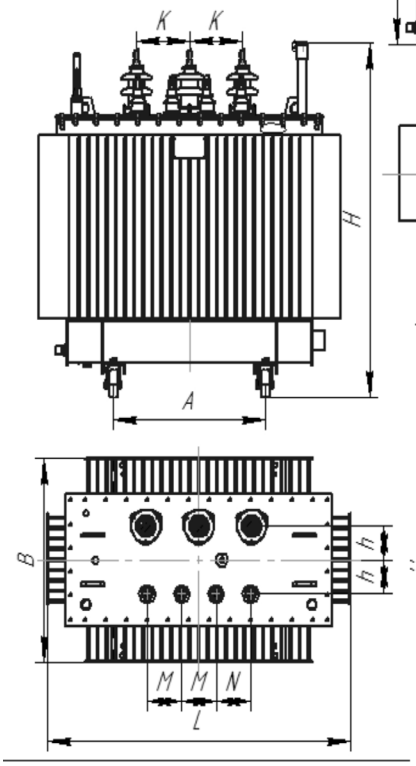

Рис.4

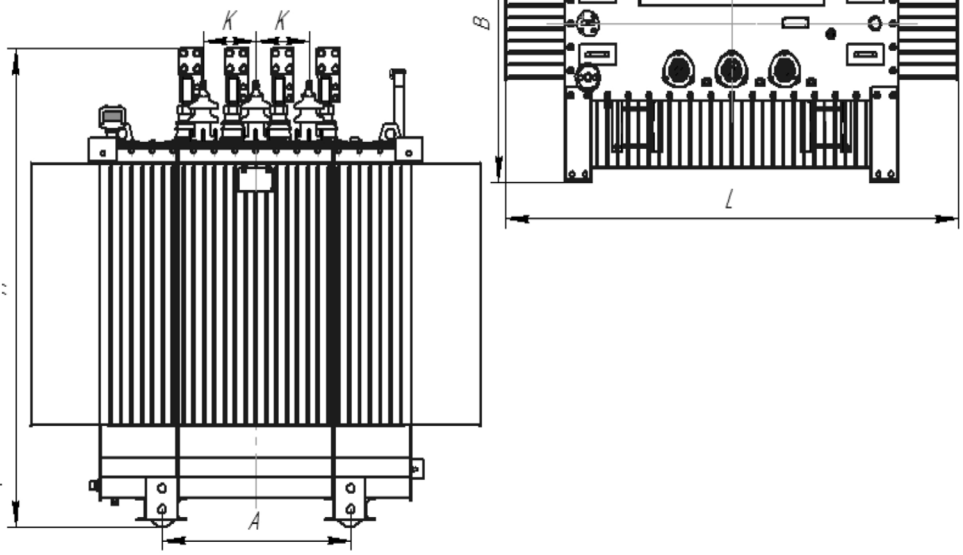

ТЕХНИЧЕСКИЕ ХАРАКТЕРИСТИКИ ТРАНСФОРМАТОРОВ ТМГ МОЩНОСТЬЮ 25-2500 КВА

Номинальная мощность, кВА	Тип	Номинальное напряжение, кВ	Группа соединения обмоток	Р о. Вт	Рк Вт	Uk %	10%
25	ТМГ-25	6(10)/0,4	У/Ун-0 У/Zh-11	120	600; 690	4,5 4,7	3,0
40	ТМГ-40	6(10)/0,4	У/Ун-0 У/Zh-11	160	880; 1000	4,5 4,7	2,8
63	ТМГ-63	6(10)/0,4	У/Ун-0 У/Zh-11	210	1280; 1470	4,5 4,7	2,6
100	ТМГ-100	6(10)/0,4	У/Ун-0 У/Zh-11 Д/Ун-11	280	1900; 2270; 2270	4,5 4,7 4,5	2,2
160	ТМГ-160	6(10)/0,4	У/Ун-0 У/Zh-11 Д/Ун-11	450	2600; 3100; 3100	4,5 4,7 4,5	1,9
250	ТМГ-250	6(10)/0,4	У/Ун-0 У/Zh-11 Д/Ун-11	610	3700; 4200; 4200	4,5 4,7 4,5	1,9
400	ТМГ-400	6(10)/0,4	У/Ун-0 Д/Ун-11	780	5500; 5900	4,5	1,4
630	ТМГ-630	6(10)/0,4	У/Ун-0 Д/Ун-11	1070	7600; 8500	5,5	1,0
1000	ТМГ-1000	6(10)/0,4	У/Ун-0 Д/Ун-11	1470	12200	5,5	0,8
1250	ТМГ-1250	6(10)/0,4	У/Ун-0 Д/Ун-11	1740	14800	6,0	0,6
1600	ТМГ-1600	6(10)/0,4	У/Ун-0 Д/Ун-11	1750	18000	6,0	0,5
2500	ТМГ-2500	6(10)/0,4	У/Ун-0 Д/Ун-11	2770	28000	6,5	0,4

Номинальная мощность, кВА	Рис.	L	B	H	K	M	h	h1	A	A1	Масса полная, кг	Масса масла, кг
25	1	834	518/543	851	170	90	80	95	450	400	280/295	75/80
40		834	520/550	900	170	90	80	95	450	400	325/344	79/85
63		921	561/596	937	170	90	85	110	500	400	405/425	100/107
100	2	935	670/710	1005	190	90	95	110	550	450	512/543	119/126
160		1063	692/742	1145	190	90	120	115	550	550	705/756	167/180
250		1104	778/828	1167	230	110	110	115	550	550	930/990	200/213
400		1294	762	1270	230	150	130	130	660	660	1270	263
630		1422	868	1600	230	150	150	150	660	660	1850	413
1000	3	1844	1029	1705	230	190	180	150	820	820	2650	560
1250		1966	1116	1810	230	200	180	150	820	820	2935	625
1600	4	1954	1270	2000	250	210	180	160	1070	1070	3980	908
2500		2270	1310	2160	230	210	200	170	1070	1070	5650	1245

Высота трансформаторов без учета катков

ТРАНСФОРМАТОРЫ РАСПРЕДЕЛИТЕЛЬНЫЕ ТРЕХФАЗНЫЕ МАСЛЯНЫЕ ТИПА ТМГ

- Диапазон мощности – 25-2500 кВА.
- Номинальное напряжение первичной обмотки ВН – 20кВ.
- Регулирование напряжения ПБВ со стороны ВН - ±2х2,5%.
- Климатическое исполнение – У1

Трансформаторы силовые, трехфазные, двухобмоточные с естественным охлаждением масла. Трансформаторы этого типа выполнены в герметичном исполнении с полным заполнением маслом под вакуум. Температурные изменения объема масла компенсируется изменением объема гофрированных стенок бака за счет пластичной их деформации. Преимуществом герметичных трансформаторов является то, что масло не имеет непосредственного контакта с атмосферой, исключая попадания влаги из окружающей среды.

СТРУКТУРА УСЛОВНОГО ОБОЗНАЧЕНИЯ ТМГ-Х/20-У1

ТМГ- Трансформатор трехфазный масляный герметичного исполнения с гофростенкой.
Х- Номинальная мощность, кВА.
20- Класс напряжения, кВ.
У1- Климатическое исполнение и категория размещения по ГОСТ 15150.

Рис.1

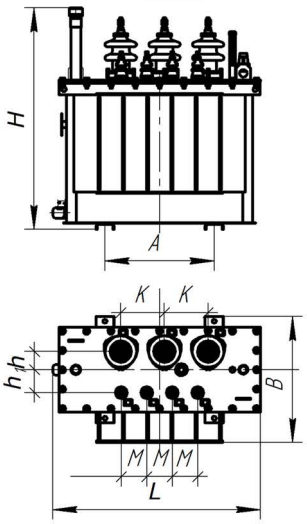

Рис.2

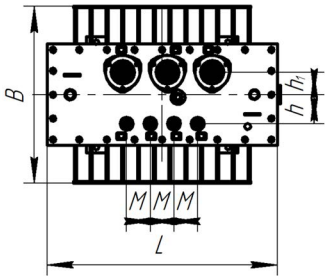

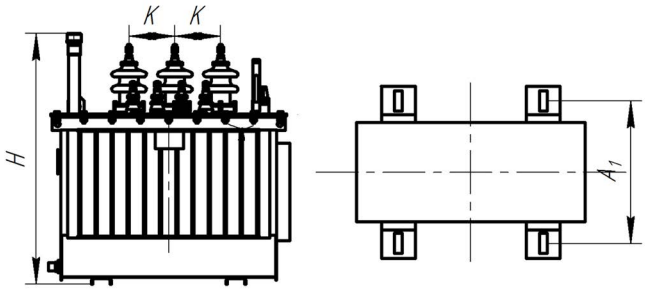

Рис.3

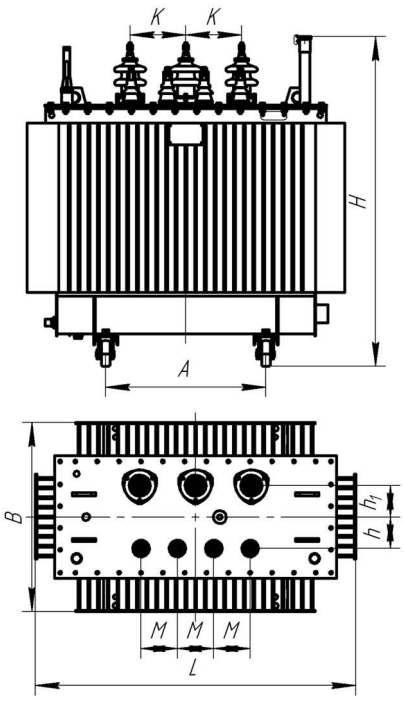

Рис.4

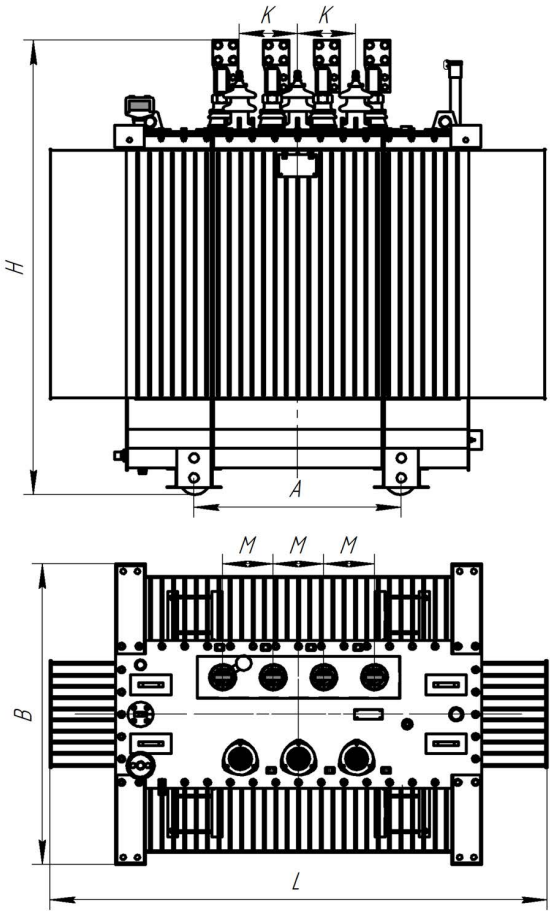

ТЕХНИЧЕСКИЕ ХАРАКТЕРИСТИКИ ТРАНСФОРМАТОРОВ ТМГ МОЩНОСТЬЮ 40-2500 КВА

Номинальная мощность, кВА	Тип	Номинальное напряжение, кВ	Группа соединения обмоток	Р о. Вт	Рк Вт	Uk %	10%
40	ТМГ-40	20/0,4	У/Ун-0 Д/Ун-11	190	770	6,0	3,0
100	ТМГ-100	20/0,4	У/Ун-0 Д/Ун-11	330	1620	6,5	1,5
160	ТМГ-160	20/0,4	У/Ун-0 Д/Ун-11	540	2600	6,5	1,4
250	ТМГ-250	20/0,4	У/Ун-0 Д/Ун-11	720	3600	6,5	1,2
400	ТМГ-400	20/0,4	У/Ун-0 Д/Ун-11	800	5400	6,5	0,6
630	ТМГ-630	20/0,4	У/Ун-0 Д/Ун-11	1150	7350	6,5	0,4
1000	ТМГ-1000	20/0,4	У/Ун-0 Д/Ун-11	1500	11100	6,5	0,3
1250	ТМГ-1250	20/0,4	У/Ун-0 Д/Ун-11	1780	12700	6,5	0,25
1600	ТМГ-1600	20/0,4	У/Ун-0 Д/Ун-11	2000	16000	6,5	0,2
2000	ТМГ-2500	20/0,4	У/Ун-0 Д/Ун-11	2500	23000	6,5	0,35
2500	ТМГ-2500	20/0,4	У/Ун-0 Д/Ун-11	3200	26000	6,5	0,3

Номиналь-ная мощность, кВА	Рис.	L	B	H	K	M	h	h1	A	A1	Масса полная, кг	Масса масла, кг
40	1	996	679	1129	250	90	115	145	550	550	480	157
100	2	1192	820	1272	260	90	150	150	550	550	760	244
160		1216	788	1272	260	90	150	150	550	550	880	265
250		1402	852	1418	280	110	160	160	550	550	1165	325
400	3	1563	920	1538	280	150	160	180	660	660	1640	447
630		1632	962	1680	280	150	180	180	660	660	2185	565
1000		2039	1156	1849	280	190	200	190	820	820	3265	890
1250	4	2150	1220	1896	280	200	200	195	820	820	3585	870
1600		2095	1530	2005	280	210	205	200	1070	1070	4200	1015
2000		2108	1228	2090	280	220	220	205	1070	1070	4565	1120
2500		2305	1370	2122	280	145	230	200	1070	1070	5720	1388

Высота трансформаторов без учета катков