ТРАНСФОРМАТОРЫ ТМТО-80/0,38- У1

ЭНЕРГОБАЗИС
электротехническая компания

ООО «ЭНЕРГОБАЗИС» Москва,ул. Лукинская, дом 11,
Тел.: +7 (495) 125 95 10,
info@energobasis.ru, www.energobasis.ru

ТРАНСФОРМАТОР ТИПА ТМТО-80/0,38- У1

- Диапазон мощности – 80кВА.
- Номинальное напряжение первичной обмотки ВН – 380В.
- Регулирование напряжение ПБВ со стороны СН ±2х2,5%.
- Климатическое исполнение – У1

Трансформатор трехфазный масляный, трехобмоточный с естественным масляным охлаждением типа ТМТО-80/0,38-У1 предназначен для термической обработки бетона и грунта, питания ручного электроинструмента и временного освещения.
Трансформатор предназначен для эксплуатации в районах с умеренным климатом, при:
- не взрывоопасной и химически активной среде.
-высота установки над уровнем моря – не более 1000 м.
-Температура окружающего воздуха -45˚С до +40˚С.
-Относительная влажность воздуха – не более 80% при +25˚С.

СТРУКТУРА УСЛОВНОГО ОБОЗНАЧЕНИЯ: ТМТО-Х/0,38 - У1

Т – трансформатор трехфазный.
М – охлаждение масляное с естественной циркуляцией воздуха и масла.
ТО – для термической обработки.
Х – номинальная мощность, кВ.А.
0,38–номинальная напряжения обмотки ВН, кВ.
У 1 – климатическое исполнение и категория размещения по ГОСТ 15150

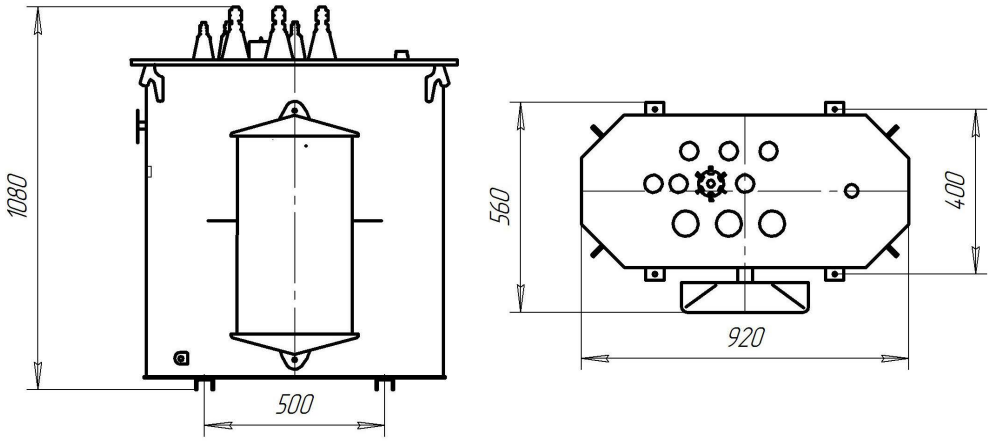

ТЕХНИЧЕСКИЕ ХАРАКТЕРИСТИКИ ТРАНСФОРМАТОРА ТМТО-80/0,38-У1

Обмотки высшего напряжения (ВН)				Обмотки среднего напряжения (СН)			Обмотки низшего напряжения (НН)			
Номинальная мощность, кВА	Ном. напряжение, В	Номинальный ток, А	Схема и группа соединения обмоток	Номинальная мощность, кВА	Положение переключателя	Напряжение на ответвлении	Номинальный ток, А	Номинальная мощность, кВА	Номинальное напряжение, В	Номинальный ток, А
80	380	121,5	У/Д/Д-11/11	77,5	V	95	471	2,5	42	34,4
				69,34	IV	85				
				61,18	III	75				
				58,54	II	65	520			
				49,53	I	55				

(Прололжение таблицы)

Потери, Вт		Ток холостого хода, %	Масса полная, кг	Масса масла, кг
Х.Х.	К.З.			
270	2200	2,3	425	155

ТЕХНИЧЕСКИЕ ХАРАКТЕРИСТИКИ ТРАНСФОРМАТОРА ТМТО-80/0,38-У1

Обмотки высшего напряжения (ВН)			Обмотки низшего напряжения (НН)		
Номинальная мощность, кВА	Ном. напряжение, В	Номинальный ток, А	Номинальная мощность, кВА	Положение переключателя	Напряжение на ответвлении
80	380	121,5	77,5	V	95
			69,34	IV	85
			61,18	III	75
			58,54	II	65
			49,53	I	55

(Прололжение таблицы)
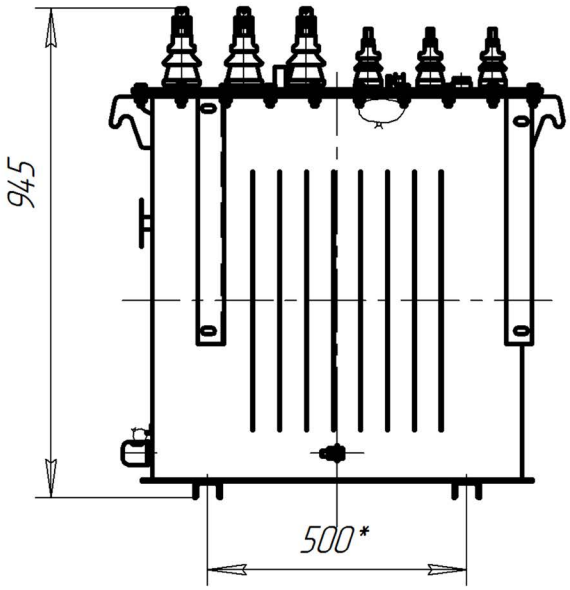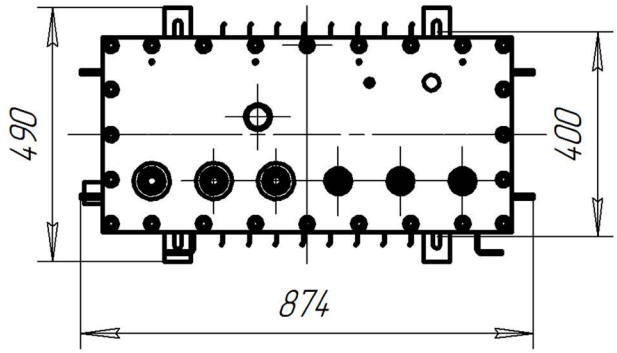
Потери, Вт		Ток холостого хода, %	Основные технические характеристики		
Х.Х.	К.З.		Схема и группа соединения обмоток	Масса полная, кг	Масса масла, кг
270	2200	3,2	У/Д- 11	125	365